PL. No. 22-09-03-ES-209-P

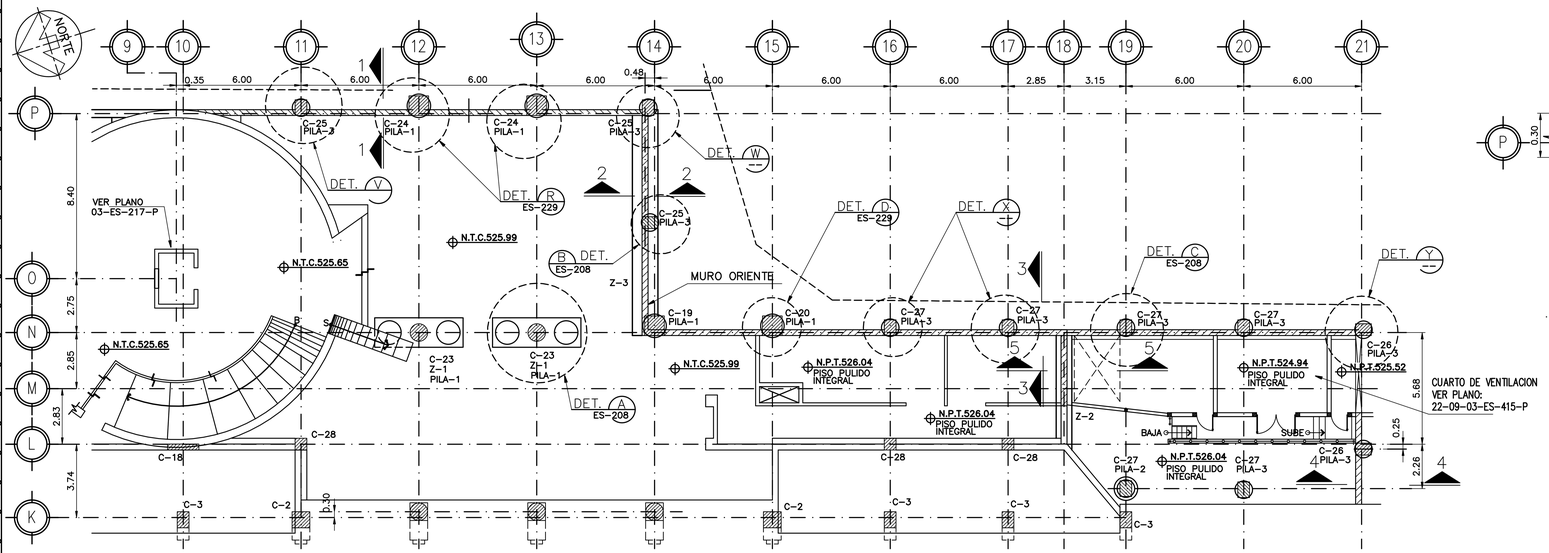

PLANTA DE MUROS ORIENTE
ESC. 1:150

AS-BUILT

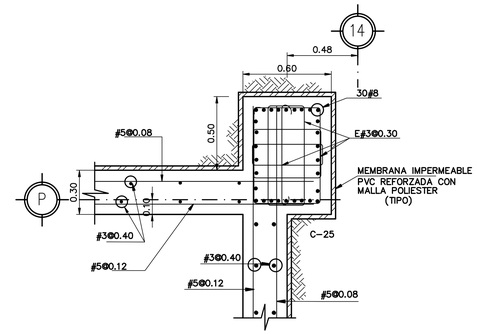

PLANTA
DETALLE "W"
ESC. 1:20

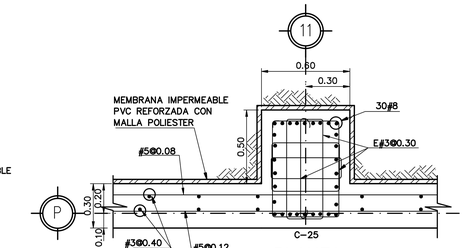

PLANTA
DETALLE "V"
ESC. 1:20

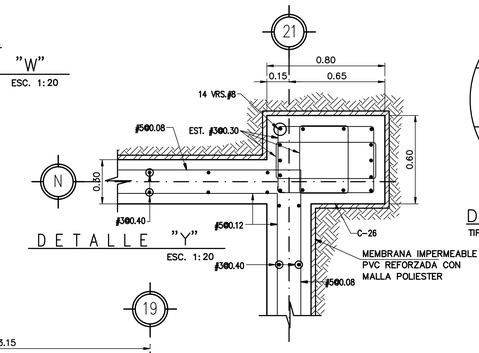

DETALLE "Y"
ESC. 1:20

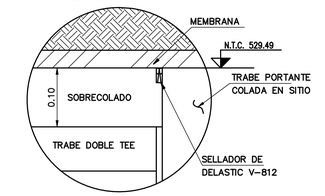

DETALLE "A'"
TIPO ESC. 1:5

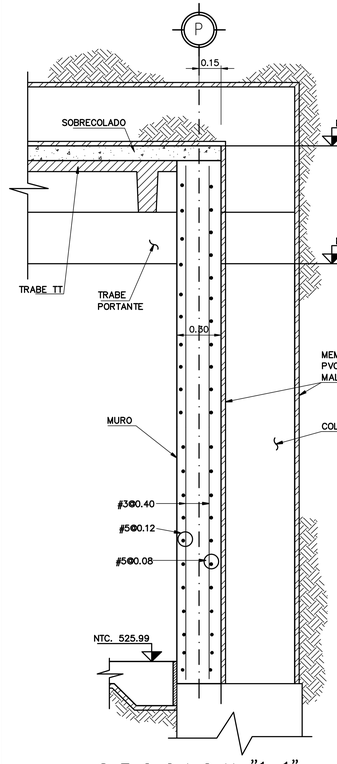

SECCION "1-1"
ESC. 1:20

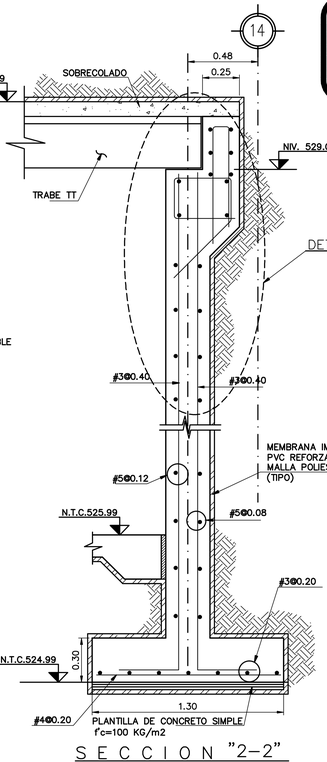

SECCION "2-2"
ESC. 1:20

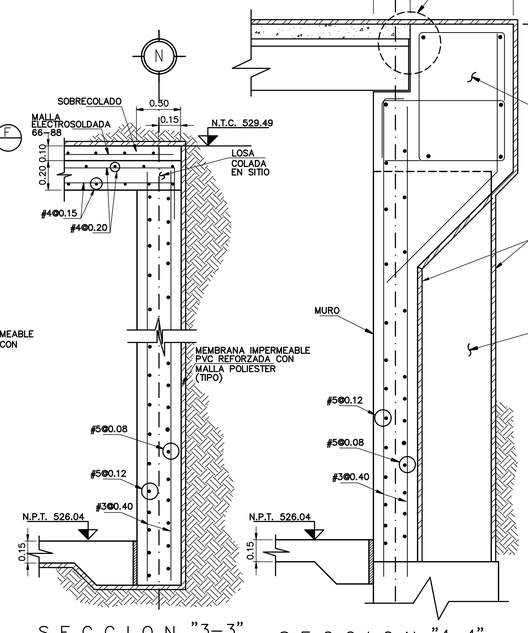

SECCION "3-3"
ESC. 1:20

SECCION "4-4"
ESC. 1:20

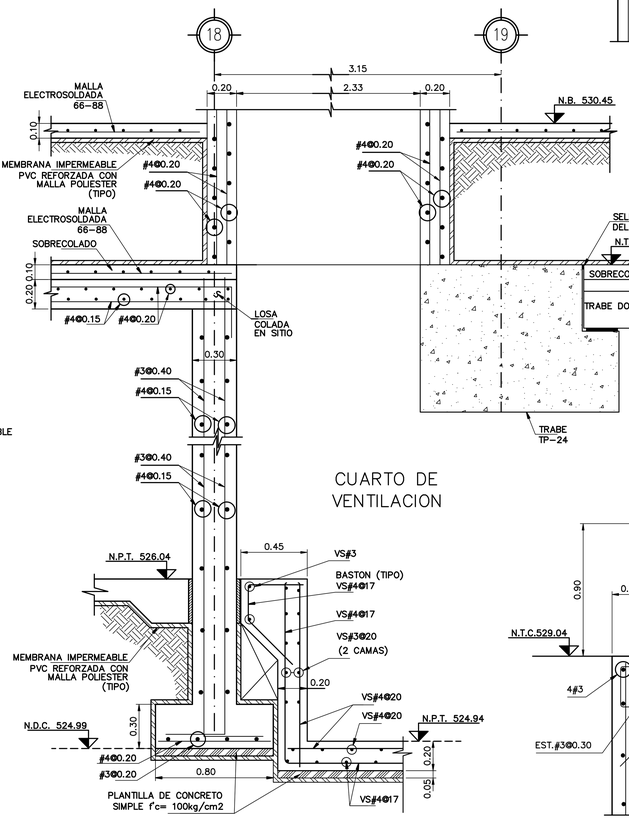

SECCION "5-5"
ESC. 1:20

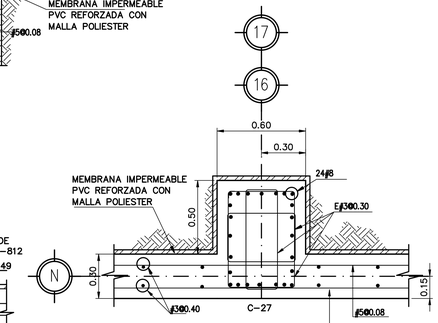

PLANTA
DETALLE "X"
ESC. 1:20

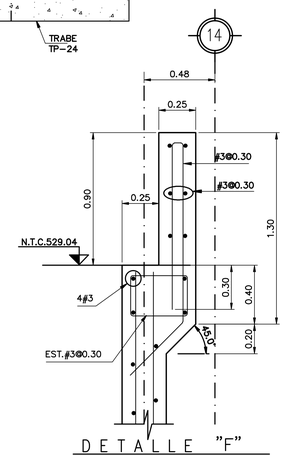

DETALLE "F"
ESC. 1:20

NOMENCLATURA:

NPT. NIVEL PISO TERMINADO
N.T.C. NIVEL TOPE DE CONCRETO
N.D.C. NIVEL DESPLANTE DE CIMENTACION

NOTAS GENERALES

1.– ACOTACIONES EN METROS
2.– NIVELES INDICADOS EN METROS.
3.– EMPLEAR CONCRETO DOSIFICADO EN PLANTA, T.M.A.=1.9cm. f'c=250Kg/cm2.
4.– EMPLEAR CONCRETO DOSIFICADO EN PLANTA, T.M.A.=1.9cm. f'c=450Kg/cm2. PARA LAS COLUMNAS C–1, C–19, C–22, C–23 Y C–24.
5.– EL REVENIMIENTO MAXIMO DEL CONCRETO DEBERA SER DE 5 A 10 cm.
6.– LA TEMPERATURA DEL AMBIENTE AL MOMENTO DEL COLADO DEBERA SER MAYOR A 7°C.
7.– EN TODAS LAS ESQUINAS EXPUESTAS DEBERAN USARSE CHAFLANES DE 5 X 5 cm.
8.– EN CASO DE QUE EL CONTRATISTA REQUIERA DE USAR ADITIVOS PARA EL CONCRETO DEBERA JUSTIFICAR OPORTUNAMENTE LA CALIDAD Y DOSIFICACION DE ESTOS PRODUCTOS, PRESENTANDO AL RESIDENTE LAS PRUEBAS SATISFACTORIAS DE SU EMPLEO CON LOS AGREGADOS Y EL CEMENTO QUE SE VAYAN A EMPLEAR.
9.– EMPLEAR ACERO DE REFUERZO CON fy=4200 Kg/cm2. QUE CUMPLA CON LA NORMA ASTM A–615.
10.– LOS TRASLAPES DE LAS VARILLAS EN CASO DE REQUERIRSE DEBERAN SER DE 40 ø DE LA VARILLA EN CUESTION.
11.– EN LAS CANTIDADES DE OBRA NO SE INCLUYEN TRASLAPES NI DESPERDICIOS.
12.– CAPACIDAD DEL SUELO = 2.3 kg/cm2
13.– EN PERFORACION PARA PILAS PROFUNDIZAR HASTA EL ESTRATO RESISTENTE CUANDO MENOS UNA VEZ EL DIAMETRO DE LA PILA
14.– EL RELLENO EN LOS MUROS PERIMETRALES SE HARA DESPUES DE COLADA LA LOSA NIVEL CALLE
15.– LOS RECUBRIMIENTOS DE CONCRETO SERAN DE ACUERDO AL ACI 318, ULTIMA EDICION.

PLANOS DE REFERENCIA

No. DE PLANO	DESCRIPCION
22-09-03-ES-206-P	PLANTA CIMENTACION

REVISIONES

No.		REVISO	APROBO	APROBO CLIENTE	FECHA
1	SE RELOCALIZA CONO Y SE AGREGO CUARTO DE MAQUINAS				10/MAY/05
2	SE REUBICO COLUMNA 12'				14/MAY/05
3	SE AGREGO DET. E, MARCAS Y NIVELES				15/JUN/05
4	SE MODIFICO POR CAMBIO EN EL PROYECTO				16/MAY/06
5	ADICION DEL LETRERO DE LA SECCION 5–5				14/NOV/06
6	SE ELIMINA HUECO ENTRE EJES "18" Y "19" LADO OTE. SE MODIFICO SECCION "5–5" Y SE AGREGA DETALLE "A"	M.A.G.C.	H.R.H.		15/MYO/07
7	SE MODIFICO CUARTO DE VENTILACION ENTRE EJES "18" A "21" Y EJES "L" A "N"	P.R.H.			22/JUN/07
8	EDICION DE PLANOS AS–BUILT	P.R.H.			29/AGO/07

REVISION CRUZADA

ELECTRO–MECANICO	ARQUITECTURA	CIVIL	OPERACIONES

Gutiérrez Ingenieros, S.A. de C.V.
SUPERVISION ○ ESTUDIOS ○ PROYECTOS
Calle Sn Ignacio No. 123
Col. Priv. Sta. Maria
Monterrey, N.L., Mexico
Tels. 335-5829 335-4302
335-5188 335-4348

ESTE PLANO Y TODA LA INFORMACION CONTENIDA EN EL MISMO ES PROPIEDAD DEL S.T.C. METRORREY Y NO PODRA SER REPRODUCIDA CON NINGUN SISTEMA MECANICO, MAGNETICO O ELECTRONICO SIN PREVIA AUTORIZACION ESCRITA

APROBADO PARA CONSTRUCCION

COMPAÑIA DISEÑADORA

REVISO	P.R.H.
APROBO	L.G.E.S.
FECHA	25–OCT–07

METRORREY

REVISO	
APROBO	
FECHA	

GOBIERNO DEL ESTADO DE NUEVO LEON

metrorrey

METRORREY

	POR	FECHA
DIBUJO:	A.O.C.	– ENE 05
DISEÑO:		– ENE 05
REVISO:	O.G.G.	– ENE 05
APROBO:	C.G.G.	– ENE 05

ESCALA : INDICADA
ACOTACIONES : METROS

TITULO : ESTACION REGINA
CORTES Y DETALLES DE MUROS
NIVEL VESTIBULO ORIENTE

No. DE PLANO	REVISION
22–09–03–ES–209–P	8